N

+Z
+Y
+X

МОНТАЖНЫЕ ЭЛЕМЕНТЫ

ПОЗ	НАИМЕНОВАНИЕ	КОЛ	МАТЕРИАЛ	МАССА ЕД-ЦЫ, КГ
1	ОСТ 34-42-658-84 ТРУБА 18х2	0.525 М	20ТУ 14-3-190-2004	0.79
2	02 ОСТ 34-42-673-84 ТРОЙНИК РАВНОПРОХОДНОЙ 15-4	1	20 ГОСТ 1050-88*	0.09
3	ПО ТИПУ 02 ОСТ 24.125.21-89 ДОНЫШКО Ду 15	1	20 ГОСТ 1050-88*	0.04
4	КПЛВ.491144.016-04 2BIIIc ТУ 3742-004-49149890-2008 КЛАПАН ЗАПОРНЫЙ СИЛЬФОННЫЙ С РУКОЯТКОЙ С ПАТРУБКАМИ ПОД ПРИВАРКУ DN 15 Pp 1,6 МПа Tp 250°C УГЛЕРОДИСТАЯ СТАЛЬ	1	СБОРНЫЙ	2.50

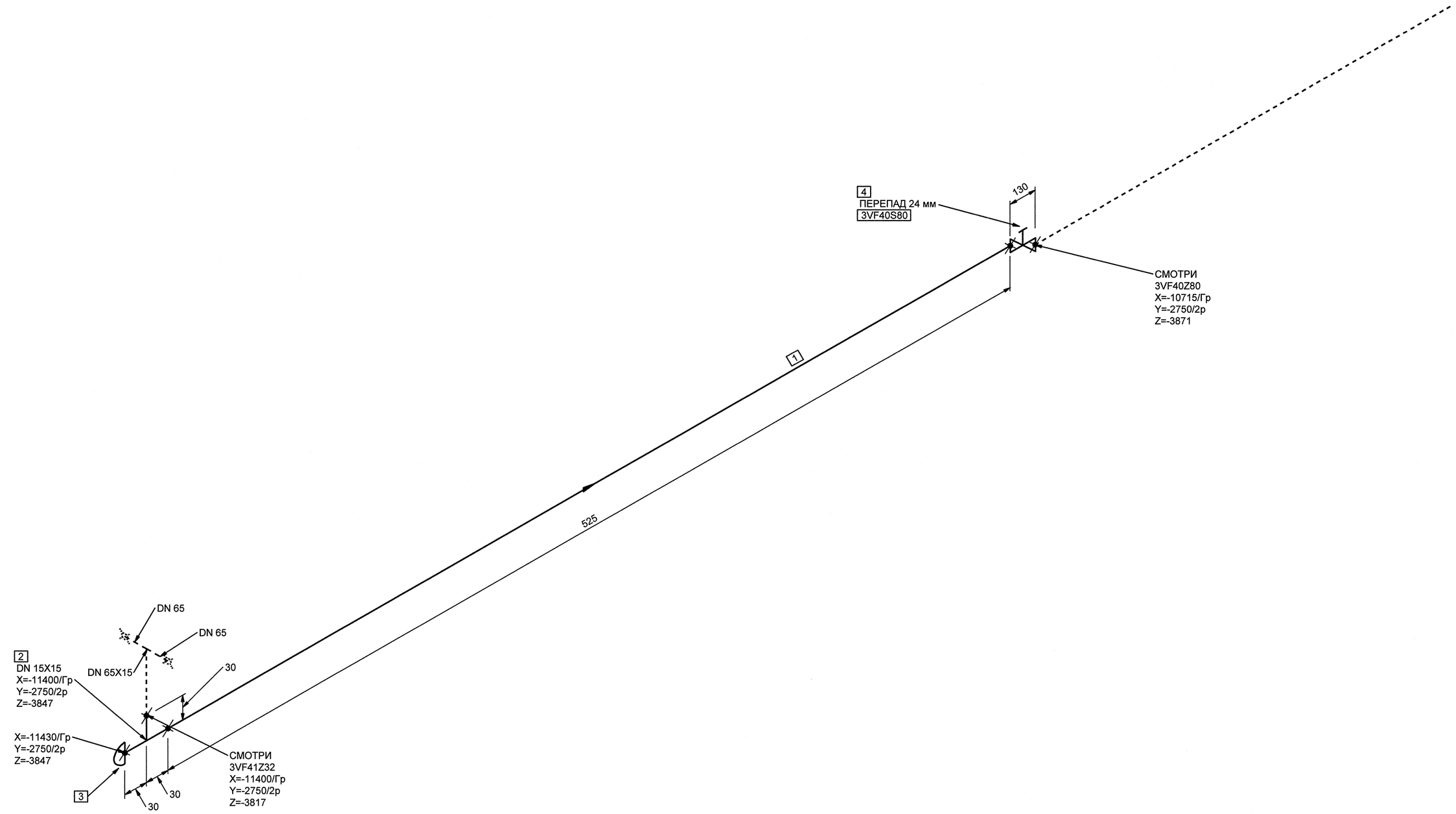

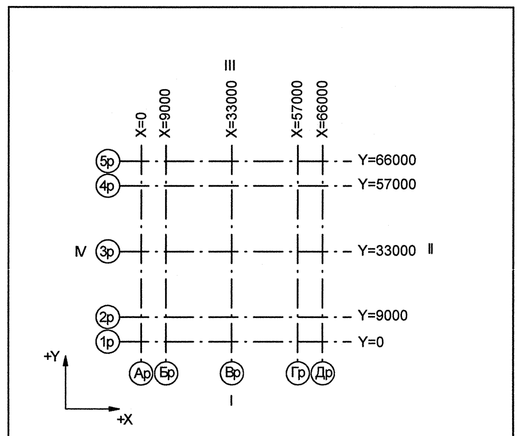

Номер трубопровода - VI
Подведомственность - ПНАЭГ 7-008-89
Классификационное обозначение по НП-001-97 - 3НО
Группа по ПНАЭГ 7-008-89 - С
Класс безопасности по НП-001-97 - 3
Категория сейсмостойкости по НП-031-01 - I
Рабочие параметры: Pp= 0.58 МПа, tp=45°С
Параметры гидроиспытания: Pг=0.87 МПа, t не менее 5°С
Среда- Техническая вода группы А

3TG11ZJ01_01	—	3	DN 100	Z+ 2700 X+ 175 Y- 2775	3TG11WD1/N1				S8 3TG11YD1/PT-997				3TG11JJ01/ ТГ-235
Код блока	Трубопроводы проектируемые	Позиция детали	Условный проход	Координаты элементов в здании	Код оборудования/ Номер патрубка	Шов заводской	Шов монтажный	Резьбовое соединение	Позиция опоры Код опоры / код проходки	Направление среды	Переход	Штуцер	Код герметичной проходки/ код проходки

Инв. N подл. R3.00138.1.0.11 | Подп. и дата | Взам. инв. N | ДОПОЛНИТЕЛЬНЫЕ ПОДПИСИ | ДОПОЛНИТЕЛЬНЫЕ ПОДПИСИ

АРХИВНЫЙ ЭКЗЕМПЛЯР

Изм.	Кол.уч.	Лист	№ док.	Подпись	Дата
1	-	Зам.	89-12	-	-
Инж.1к.		Куланова			07.11
Пров.вед.инж.		Веренцова			07.11
Пров.нач.гр.		Жук			08.11
Н.контр.		Краснояров			08.11

Инв. № подл. R3.00138.1.0.11
Лист 181

R3.VF10.3072.011.02.00.153

Ростовская АЭС Блок 3

Реакторное отделение
Негерметичная часть
Трубопроводы технической воды
группы "А".Обвязка вентустановок

Стадия	Лист	Листов
Р	1	1

Изометрический чертеж
3VF40Z60

ОАО "НИАЭП" 2012

Формат А1